ՀԻՄՆԱԿԱՆ ՀԱ ԼՐԱԿԱԶՄԻ ԱՇԽԱՏԱՆՔԱՅԻՆ ԳԾԱԳՐԵՐԻ ԱՄՓՈՓԱԳԻՐ

Թ Ե Ր Թ	Ա Ն Վ Ա Ն ՈՒ Մ	Ծ Ա Ն Ո Թ ՈՒ Թ Յ ՈՒ Ն
1	Հրդեհային ազդանշանում: Ընդհանուր տվյալներ:Բացատրագիր	
2	Հրդեհային ազդանշանում: Մասնագրեր	
3	Հրդեհային ազդանշանում: Համակարգի կառուցվածքային սխեմաներ	
4	Հրդեհային ազդանշանում: Առաջին հարկի հատակագիծ Մ 1:100	

ՎԿԱՅԱԿՈՉՎԱԾ ՓԱՍՏԱԹՂԹԵՐԻ ԱՄՓՈՓԱԳԻՐ

Ն Շ Ա Ն Ա Կ ՈՒ Մ	Ա Ն Վ Ա Ն ՈՒ Մ	Ծ Ա Ն Ո Թ ՈՒ Թ Յ ՈՒ Ն
ՀՀՇՆ II 84-78 ՄԱՍ I ԳԼՈՒԽ 84	Վարչական շենքեր: Նախագծային նորմաներ	
ՀՀՇՆ II 8.04.02-2005	Շենքերի և շինությունների հրդեհային ավտոմատիկա	
ՀՀՇՆ 21-01.01-2024	Շենքերի եվ շինությունների հակահրդեհային պաշտպանության համակարգեր ավտոմատ հրդեհաշիջման և հրդեհային ազդանշանման կայանքներ նախագծման նորմեր	
ПУЭ	Էլեկտրասարքավորումների տեղակայման կանոնները	7-րդ հրատարակչություն

ՊԱՅՄԱՆԱԿԱՆ ՆՇԱՆՆԵՐ

NN	ԱՆՎԱՆՈՒՄԸ	ՆՇԱՆՆԵՐ
001	Հսկման-ղեկավարման սարք	C2000-M
002	Հսկման սարք	C2000-KDL
003	Ռելեային սարք	C2000-KPB
004	Ռելեային սարք	C2000-SP1
005	Ինտերֆեսային ձևափոխիչ սարք	
006	Տեղեկատվական վահանակ	
007	Անխափան սնուցման սարք	+ -
008	Ծխային հասցեային ազդասարք	
009	Ձեռքի հասցեային ազդասարք	
010	Ջերմային ազդասարք	
011	Ջերմային ազդասարք	
012	Ձայնային ազդարար	
013	Մալուխ 1*2*0.8	
014	Մալուխ 4*0.75	
015	Մալուխ RS485 UTP	
017	Մալուխ 3*2.5	
018	Կրակմարիչ	

ԲԱՑԱՏՐԱԳԻՐ

Կառույցի հրդեհի ազդանշանային համակարգերի նախագծային փաստաթղթերի մշակման աշխատանքները կատարվել են Պատվիրատուի կողմից ներկայացված ճարտարապետական հատակագծերի և նախագծային առաջադրանքի համաձայն: Նախագծում օգտագործվող բոլոր սարքավորումներն ու նյութերն անհրաժեշտ է ունենան համապատասխանության և հրդեհային անվտանգության սերտիֆիկատներ: Նախագիծը կազմված է ՀՀ գործող նորմատիվային փաստաթղթերի դրույթների համաձայն: Համակարգի հսկումն ու ղեկավարումն իրականացվում է C2000M ղեկավարման վահանակի միջոցով: Ղեկավարման վահանակը տեղադրված է առաջին հարկում ` միջանցքում , հնարավոր է վահանակի տեղափոխումը այլ տարածք, նախապես համաձայնեցնելով պատվիրատուի և շահագործող կազմակերպության հետ:

Տարածքները հսկվում են հասցեային ծխային ազդասարքերով: Բոլոր ազդասարքերը ունեն իրենց համապատասխան հասցեները, հրդեհի ազդանշանի դեպքում համակարգի գլխավոր վահանակի վրա պատկերվում է թե որ հսկվող սենքից է կատարվել ազդանշանը: Համակարգի կառավարման գլխավոր կայանը միացված է պահպանային ազդանշանման սարքին, որը հրդեհի ահազանգի դեպքում ունի հնարավորություն բջջային ցանցով ավտոմատ տեղեկացնի /ուղարկի հաղորդագրություն և զանգի/ իր մեջ գրանցված հեռախոսահամարներին` պահակային ծառայություն, շենքի պատասխանատու և այլ: Նախագծում նախատեսված է UO-4C GMS սարք տագնապի ազդանշանը համապատասխան ուղղությամբ ուղարկելու համար:

Նախագծում նախատեսվում է համակարգի ավտոմատ գործարկում հրդեհի ազդանշանի դեպքում: Հրդեհի ազդանշանի դեպքում նախատեսվում է օդափոխության անջատում:

Սարքավորումների, ազդասարքերի, ազդարարների տեղակայումն իրականացնել ՀՀՇՆ II-8.04.02-2005,ՀՀՇՆ 2.04.09-84 նորմատիվային փաստաթղթի և Տեխնիկական անձնագրերի պահանջների համաձայն: Ազդասարքերը, ազդարարները տեղակայել առաստաղների վրա գտնվող լուսավորիչներից և բարձր լարման հոսանքագծերից նվազագույնը 0,5մ, օդավորակավորիչներից` նվազագույնը 1մ հեռավորության վրա: Հրդեհի ձեռքի ազդասարքերը տեղակայել հատակից 1,5մ բարձրության վրա, ելքերի և տարհանման ուղիներում: Հակահրդեհային համակարգի մալուխները տեղակայել պոլիէթիլենային խողովակների մեջ, նախապես պատրաստված ակոսներում: Համակարգերի սարքավորումների էլեկտրասնուցման համար օգտագործվել է անխափան սնուցման աղբյուր, որի էլեկտրասնուցման և հողանցման հնարավորությունը`1-ին կարգ, ապահովվում է Պատվիրատուի կողմից: Ցանցային էլեկտրասնուցման բացակայության դեպքում, անխափան սնուցման աղբյուրներն ապահովում են համակարգերի երեք ժամյա անխափան աշխատանքը:

Հրդեհային ազդանշանի համակարգի սարքավորումները ընտրված են Болид ապրանքանիշի, հնարավոր է տեղադրել այլ, համարժեք ապրանքանիշի սարքավորումներ, նախապես համաձայնեցնելով նախագծող կազմակերպության և պատվիրատույի հետ: Տարածքների, հատակագծերի, սենյակների նշանակության և հարակից ի նժեներական համակարգերի ելակետային տվյալների փոփոխությունների դեպքում սույն նախագիծը ենթակա է վերամշակման:

Սպասարկող անձնակազմին էլեկտրական հոսանքից պաշտպանելու համար նախատեսվում է հսկիչ պանելի հողակցումը:

Փոփ	Թերթ	Փաստաթուղթ N°	Ստոր	Ամս.	ՀՀ ԱԿՈՒՆՔ ՀԱՄԱՅՆՔԻ ԱԿՈՒՆՔ ԲՆԱԿԱՎԱՅՐԻ ՄՇԱԿՈՒՅԹԻ ՏԱՆ ՄԵԾ ԴԱՀԼԻՃԻ ՀԻՄՆԱՆՈՐՈԳՄԱՆ ՆԱԽԱԳԻԾ			
						Փուլ	Թերթ	Թերթեր
Տնօրեն		Գ. Այվազյան			Հրդեհային ազդանշանում	ԱՆ	ՀԱ-1	4
Ճարտարագետ		Գ.Մարտիրոսյան	[signature]					
					Ընդհանուր տվյալներ: Բացատրագիր	<<ԱՐԽԻ ԹՈՒԼՍ>> ՍՊԸ ԼԻՑ. ՔՊԼ 17532		

Հրդեհային ազդանշանում:
Մասնագիր

NN	ԱՆՎԱՆՈՒՄԸ	ՄԱԿՆԻՇ	ՉԱՓՄԱՆ ՄԻԱՎՈՐ	ՔԱՆԱԿ	ԾԱՆՈԹՈՒ-ԹՅՈՒՆ
1	2	3	4	5	6
1	Համակարգի կառավարման հսկման գլխավոր վահանակ	C2000M	հատ	1	
2	Տեղեկատվական վահանակ /Վահանակի ղեկավարման ստեղնաշար/	C2000-BI SMD	հատ	1	
3	Պահուստային սնուցման աղբյուր 12Վ, 3Ա	РИП -12	հատ	2	
4	Մարտկոց	DTM 1207	հատ	2	
5	Երկլարանի գծի վերահսկիչ	C2000-KDL	հատ	1	
6	Հասցեային ռելեային մոդուլ	C2000-KPB	հատ	1	
7	Հասցեային ռելեային մոդուլ	C2000-SP1	հատ	1	
8	Ռելեային սարք	GMS-Contact ID	հատ	1	
9	Կոմուտացիոն սարք, Ռելե 12B	УК /ВК -02	հատ	1	
10	Հասցեային ընդարձակիչ	C2000-AP2	հատ	1	
11	Ծխի հասցեային ազդարար	ДИП-34А-04	հատ	22	
12	Հրդեհի ծխային գծային ազդասարք /զույգ/	ИПДЛ-Д-II/4Р	զույգ	2	
13	Ձեռքի ղեկավարմամբ հասցեային ազդասարք	IPR-513-3AM	հատ	5	
14	Լույսաձայնային ազդարար /ներքին կիռարման/	С2000Р-Сирена	հատ	2	
15	Հրակային մալուխ պղնձե ջիղերով, հատվածքը 1x2x0.8մմ	КСРВнг(А)-FRLS	մ	360	
16	Հրակային մալուխ պղնձե ջիղերով, հատվածքը 4x0.75մմ	КПСнг(А)-FRLS	մ	80	
17	Սնուցման մալուխ պղնձե ջիղերով, հատվածքը 3x1,5մմ	ВВГнг(А)-FRLS	մ	20	
18	Մալուխ	UTPнг-FRZH	մ	20	
19	Պոլիէթիլենային այրմանը չնպաստող էլեկտրատեխնիկական գոֆրե խողովակ Ф20մմ		մ	480	
20	Ճարմանդ մալուխի ամրակապման համար		հատ	1200	
21	Ճյուղավորման տուփ մալուխի ներանցիչով 80x40 IP44		հատ	8	
22	Կրակմարիչ	ОП-12	հատ	5	
23	Ակոսների բացում և վերականգնում		մ	300	
24	Հիմնական պատի մեջ անցքի բացում և վերականգնում		հատ	5	
25	200մմ միջնորմնի մեջ անցքի բացում և վերականգնում		հատ	5	
26	Ծրագրային ապահովում, կարգաբերում, թողարկում		համակարգ	1	

Փոփ	Թերթ	Փաստաթուղթ N°	Ստոր	Ամս.	ՀՀ ԱԿՈՒՆՔ ՀԱՄԱՅՆՔԻ ԱԿՈՒՆՔ ԲՆԱԿԱՎԱՅՐԻ ՄՇԱԿՈՒՅԹԻ ՏԱՆ ՄԵԾ ԴԱՀԼԻՃԻ ՀԻՄՆԱՆՈՐՈԳՄԱՆ ՆԱԽԱԳԻԾ		
Տնօրեն		Գ. Այվազյան			Հրդեհային ազդանշանում	Փուլ: ԱՆ	Թերթ: ՀԱ-2
Ճարտարագետ		Գ.Մարտիրոսյան	[signature]			Թերթեր: 4	
					Մասնագիր	<<ԱՐԽԻ ԹՈՒԼՍ>> ՍՊԸ ԼԻՑ. ՔՊԼ 17532	

ՀՐԴԵՀԻ ՀԱՍՑԵԱՅԻՆ ԱԶԴԱՆՇԱՆԱՅԻՆ ՀԱՄԱԿԱՐԳԻ ԿԱՌՈՒՑՎԱԾՔԱՅԻՆ ՍԽԵՄԱ A1

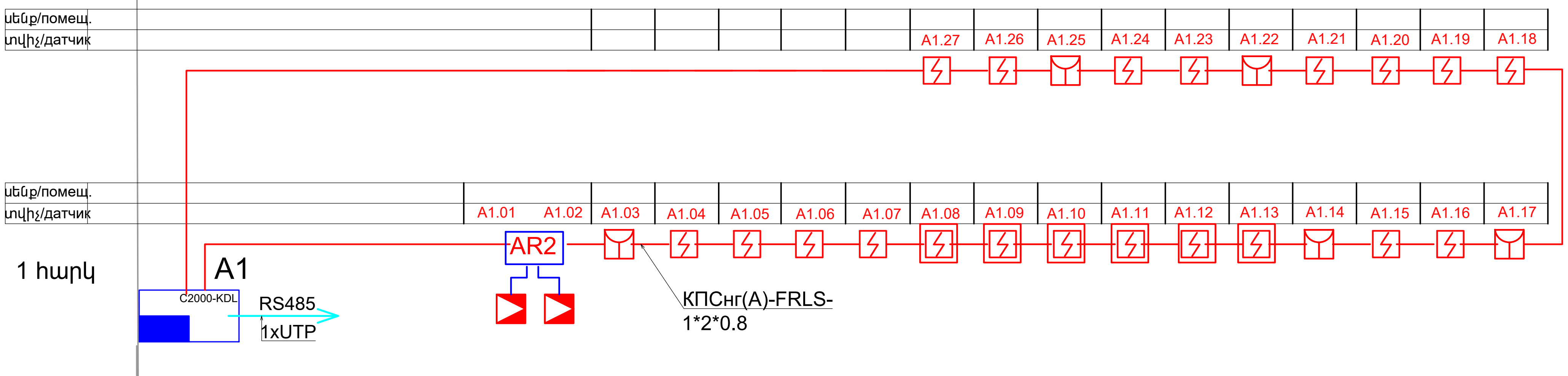

ԼՈՒՅՍԱՁԱՅՆԱՅԻՆ ԱԶԴԱՆՇԱՆԻ ՀԱՄԱԿԱՐԳԻ ԿԱՌՈՒՑՎԱԾՔԱՅԻՆ ՍԽԵՄԱ S1

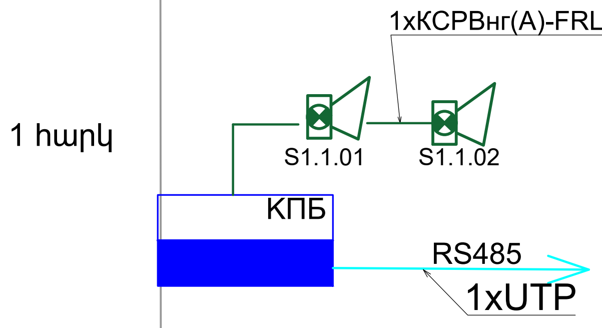

ՀՐԴԵՀԱՅԻՆ ԱԶԴԱՆՇԱՆԻ ՀԱՄԱԿԱՐԳԻ ԸՆԴՀԱՆՈՒՐ ՍԽԵՄԱ

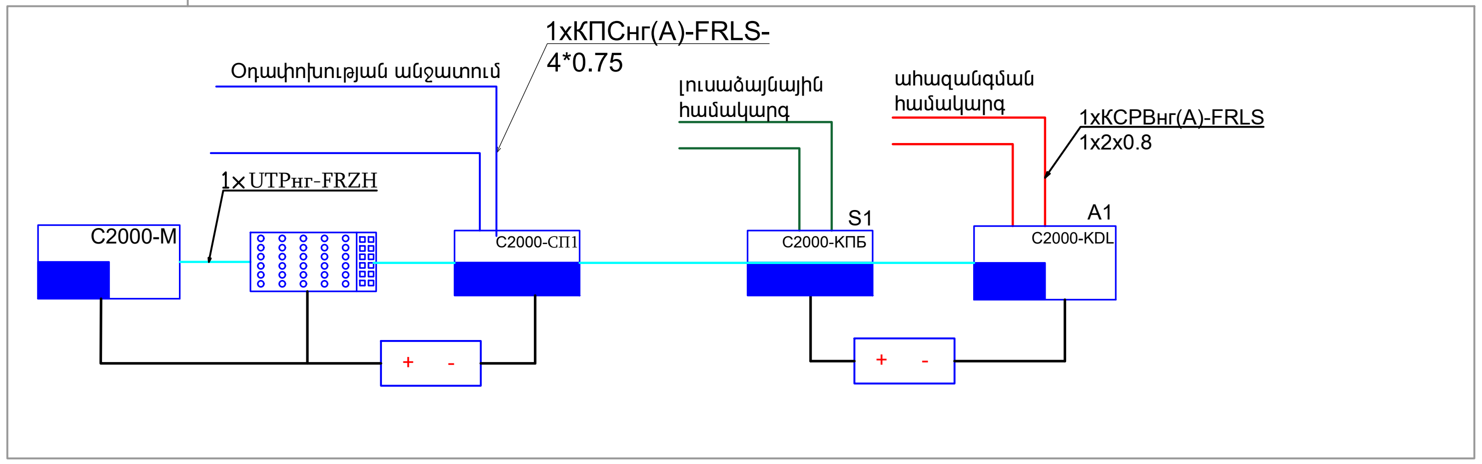

Հրդեհի դեպքում ազդանշանի փոխանցում՝ օդափոխության ագրեգատների անջատում

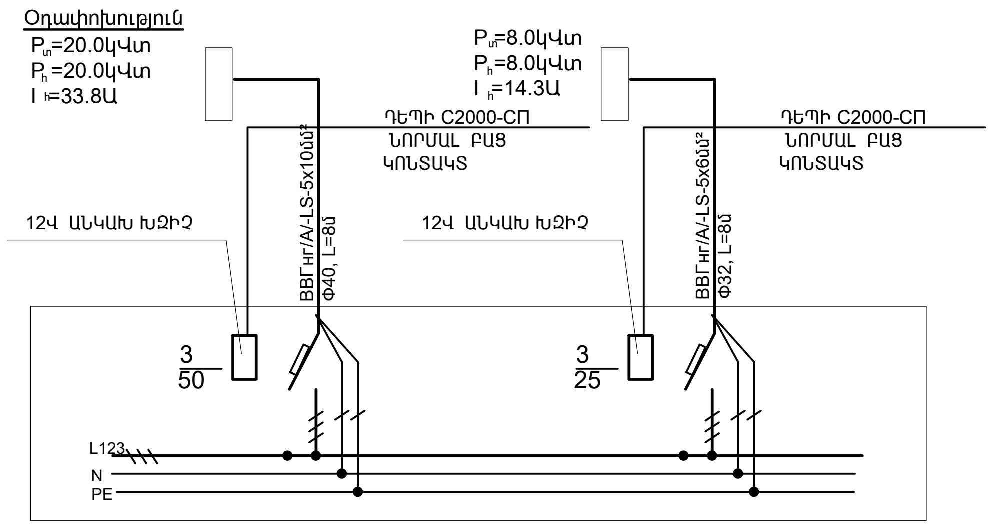

Փոփ	Թերթ	Փաստաթուղթ N°	Ստոր	Ամս.	ՀՀ ԱԿՈՒՆՔ ՀԱՄԱՅՆՔԻ ԱԿՈՒՆՔ ԲՆԱԿԱՎԱՅՐԻ ՄՇԱԿՈՒՅԹԻ ՏԱՆ ՄԵԾ ԴԱՀԼԻՃԻ ՀԻՄՆԱՆՈՐՈԳՄԱՆ ՆԱԽԱԳԻԾ			
					Հրդեհային ազդանշանում	Փուլ	Թերթ	Թերթեր
Տնօրեն		Գ. Այվազյան				ԱՆ	ՀԱ-3	4
Ճարտարագետ		Գ.Մարտիրոսյան	[signature]					
					Համակարգի կառուցվածքային սխեմաներ	<<ԱՐԽԻ ԹՈՒԼՍ>> ՍՊԸ ԼԻՑ. ՔՊԼ 17532		

ՄՇԱԿՈՒՅԹԻ ՏԱՆ ԱՌԱՋԻՆ ՀԱՐԿԻ ՀԱՏԱԿԱԳԻԾ Մ-1:100

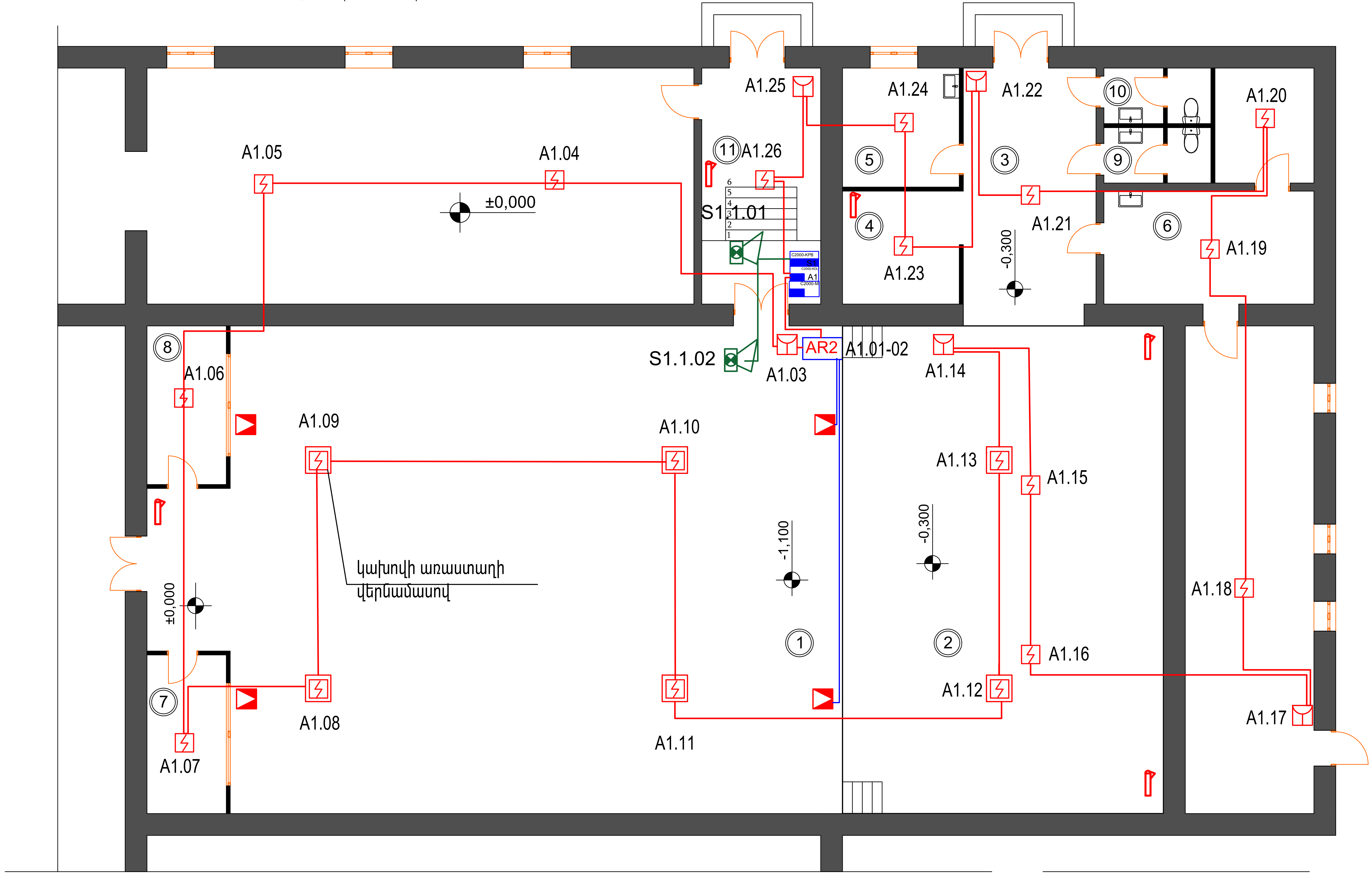

ԱՆՎԱՆԱՑԱՆԿ

1	Դահլիճ	198,70մ²	7	Ռեժիսոր	8,00մ²
2	Բեմ	99,60մ²	8	Ռեժիսոր	8,00մ²
3	Միջանցք	21,80մ²	9	Սանհանգույց	3,70մ²
4	Օժանդակ սենյակ	8,40մ²	10	Սանհանգույց	3,70մ²
5	Հանդերձարան	8,90մ²	11	Միջանցք	17,90մ²
6	Հանդերձարան	15,10մ²			

Փոփ	Թերթ	Փաստաթուղթ N°	Ստոր	Ամս.	ՀՀ ԱԿՈՒՆՔ ՀԱՄԱՅՆՔԻ ԱԿՈՒՆՔ ԲՆԱԿԱՎԱՅՐԻ ՄՇԱԿՈՒՅԹԻ ՏԱՆ ՄԵԾ ԴԱՀԼԻՃԻ ՀԻՄՆԱՆՈՐՈԳՄԱՆ ՆԱԽԱԳԻԾ		
Տնօրեն		Գ. Այվազյան			Հրդեհային ազդանշանում	Փուլ	Թերթ	Թերթեր
Ճարտարագետ		Գ.Մարտիրոսյան				ԱՆ	ՅԱ-4	4
					Առաջին հարկի հատակագիծ Մ 1:100	<<ԱՐԽԻ ԹՈՒԼՍ>> ՍՊԸ ԼԻՑ. ՔՊԼ 17532		